Ronda 30 Spare-part-drawings

Machine number: from 77704
Time period: from 02/2008

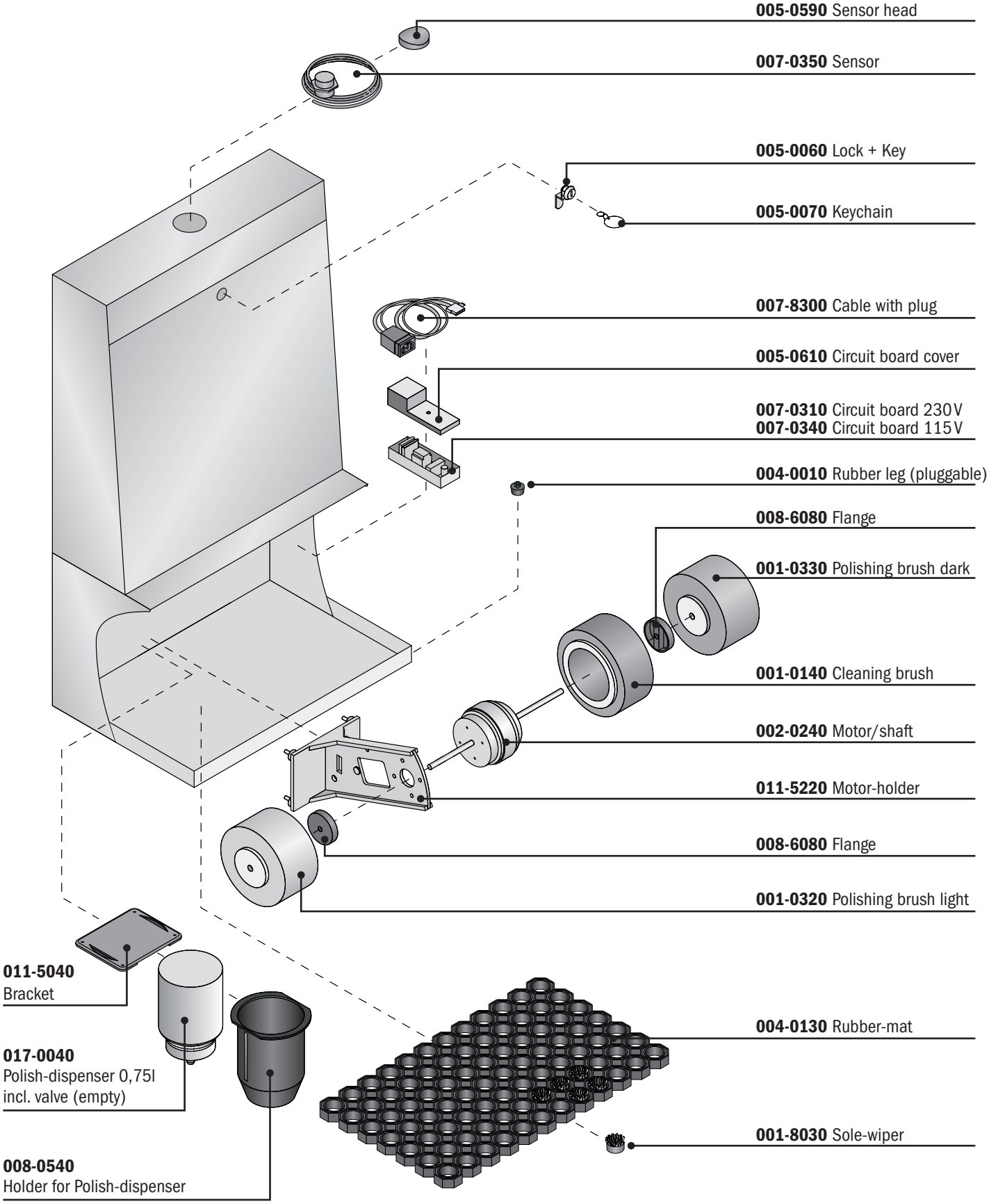

State: 07-2009 · Document-No.: 028-000001
www.heute-gmbh.de · info@heute-gmbh.de
Tel.: +49-212-380 310 · Fax: +49-212-81 80 85

Heute Maschinenfabrik